GR 2

MAGNIBÉRIA
EQUIPAMENTO E SERVIÇOS PARA HOTELARIA

DECLARACIÓN DE CONFORMIDAD
DECLARATION OF CONFORMITY

Directiva(s) del Consejo con la(s) que se declara conformidad:
Council Directive(s) to which conformity is declared:

DC 2014/35/EU + DC 2014/30/EU + DC 2011/65/EU

Aplicación de las Normas:
Application of the Standards:

EN 60335-1:2012 / EN 60335-2-42:2003 + Corr:2007 + A1:2008 + A11:2012 / EN 55014-1:2006 + A1:2009 + A2:2011 / EN 55014-2:1997 + A1:2001 + A2:2008 / EN 61000-3-2 :2006 + A1:2009 + A2:2009 / EN 61000-3-3 :2008

Fabricante / *Manufacturer´s addres:*	**FM CALEFACCIÓN S.L.** **CIF: B-14343594**
Dirección / *Manufacturer´s address:*	**CTRA. de Rute km.2.700, C.P.:14900, Lucena Cordoba, España**
Tipo de equipo / *Type of equipment:*	**GRILL**
Marca / *Trade.:*	**FM CALEFACCIÓN**
Modelo / *Model no.:*	**GR 2**

Nosotros, los abajo firmantes, declaramos bajo nuestra exclusiva responsabilidad que el equipo especificado cumple con la(s) Directiva(s) y Norma(s) mencionadas

We, the undersigned, hereby declare under our sole responsibility that the specified equipment is in conformity with the above Directive(s) and Standard(s)

Lugar / *Place:* **Lucena**

Fecha / *Date:* **01/10/2019**

Firma / *Signature:* **B-14785315**

GR 2

MAGNIBÉRIA
EQUIPAMENTO E SERVIÇOS PARA HOTELARIA

TECHNICAL CHARACTERISTICS	
Net Weight (grill)	
Gross Weight (grill+packaging	
Supply voltage	230 Vac - Single phase
Frecuency	50 Hz
Power cable	Hose 1F+N+T 2,5 mm^2 (shucko)
Electric power	4000 W

CONNECTIONS	
1	Upper cover height adjuster
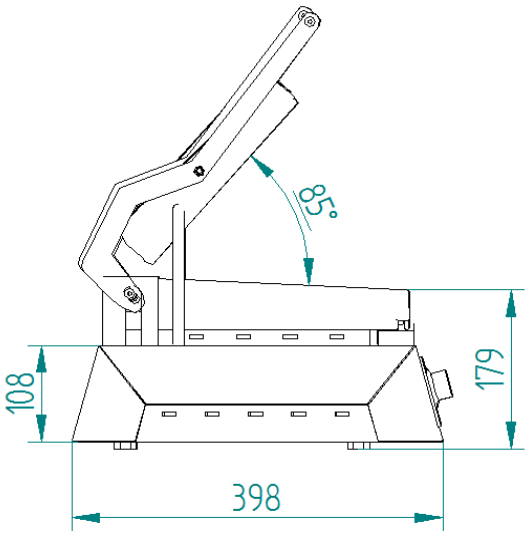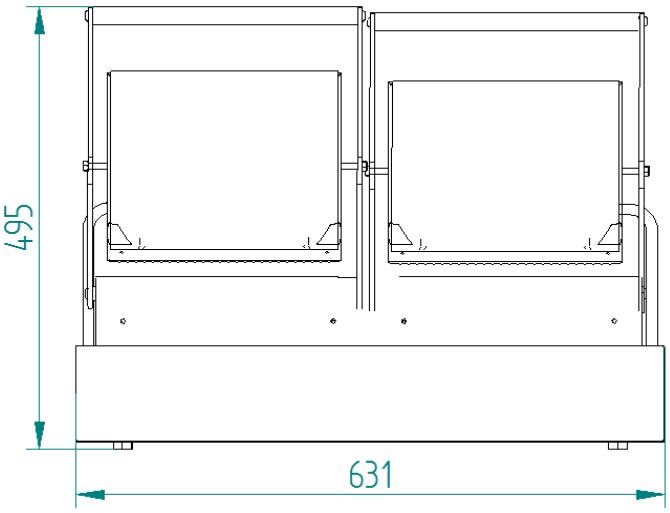
**Dimensions in mm*